СОПЛОВЫЕ МНОГОКОНУСНЫЕ ДИФФУЗОРЫ KVL

- многоконусные сопловые диффузоры.

ТЕХНИЧЕСКИЕ ХАРАКТЕРИСТИКИ

Многоконусные сопловые воздухораспределители KVL предназначены для применения в системах вентиляции и кондиционирования помещений общественного и производственного назначения больших объемов и/или с высокими потолками (концертные, спортивные, выставочные залы, стадионы, торговые комплексы, производственные цеха, вокзалы, ангары и т.п.), где необходимо обеспечить подачу значительных объемов воздуха с высокой дальнобойностью.
Конструктивно многоконусные сопловые воздухораспределители KVL представляют собой корпус с подводящим патрубком, внутри которого на подвижной оси расположена центральная вставка, выполненная в виде набора цилиндров.
Изменением положения центральной вставки достигается нужное направление воздушной струи.
В отличии от модели СМК, сопловый диффузор KVL способен создавать только компактную струю!
При необходимости, возможно отклонение направления струи в диапазоне ±40° от оси симметрии воздухораспределителя.
Монтаж осуществляется с помощью присоединительного патрубка, который крепится к воздуховоду на горизонтальных или вертикальных участках.
Воздухораспределители изготавливаются из алюминия и имеют защитное порошковое покрытие белого цвета (RAL 9010).

ГАБАРИТНЫЕ РАЗМЕРЫ

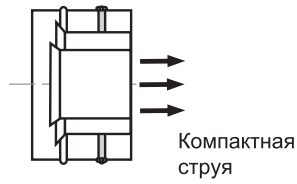

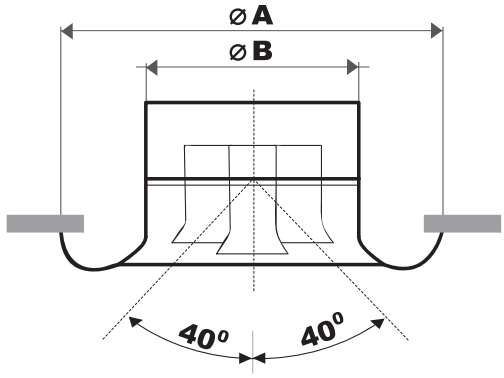

Модель	A	B
KVL 150	200	148
KVL 200	250	198
KVL 250	300	248
KVL 300	350	348
KVL 350	400	398
KVL 450	500	498

Единицы измерения в таблице указаны в мм.

РАСШИРЕНИЕ СТРУИ

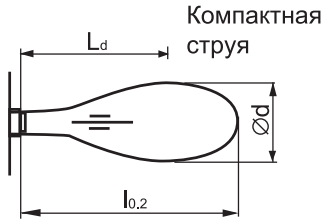

$\varnothing d = 0.14 \times l_{0.2}$
$Ld = 0.7 \times l_{0.2}$

Расширение струи: Графики приведены для свободной изотермической струи. Дальнобойность при скорости 0,3 м/с и 0,4 м/с определяется по следующим формулам:
l0,3 ≈ 0,67 x l0,2 l0,4 ≈ 0,50 x l0,2
Максимальное отклонение центральной вставки от среднего положения составляет для компактной струи ±20°, для конической струи - ±15°.
При параллельной работе воздухораспределителей, если расстояние между воздухораспределителями меньше диаметра струи Ød, их да льнобойность увеличивается в 1,0–1,4 раза.

Шумовые характеристики: Октавный уровень звуковой мощности определяется по формуле:
Lwoct = LA + Koct
где Lwoct - октавный уровень звуковой мощности;
LA - уровень звука (корректированный уровень звукового давления) в dB(A);
Koct - поправочный коэффициент.

ТЕХНИЧЕСКИЕ ХАРАКТЕРИСТИКИ KVL

Компактная струя							
Модель	Поправочный коэффициент $K_{ост}$, дБ						
	125	250	500	1000	2000	4000	8000
KVL 200	2	-1	-2	1	-3	-17	-32
KVL 250	0	-1	-3	2	-5	-19	-32
KVL 315	2	-1	-2	3	-10	-20	-31
KVL 400	4	-1	2	2	-10	-18	-32
KVL 500	8	-1	3	1	-13	-22	-34

Шумоподавление							
Модель	Поправочный коэффициент $K_{ост}$, дБ						
	125	250	500	1000	2000	4000	8000
KVL 200	12	7	3	1	-	-	-
KVL 250	10	6	2	-	-	-	-
KVL 315	9	4	2	-	-	-	-
KVL 400	7	3	1	-	-	-	-
KVL 500	6	2	-	-	-	-	-
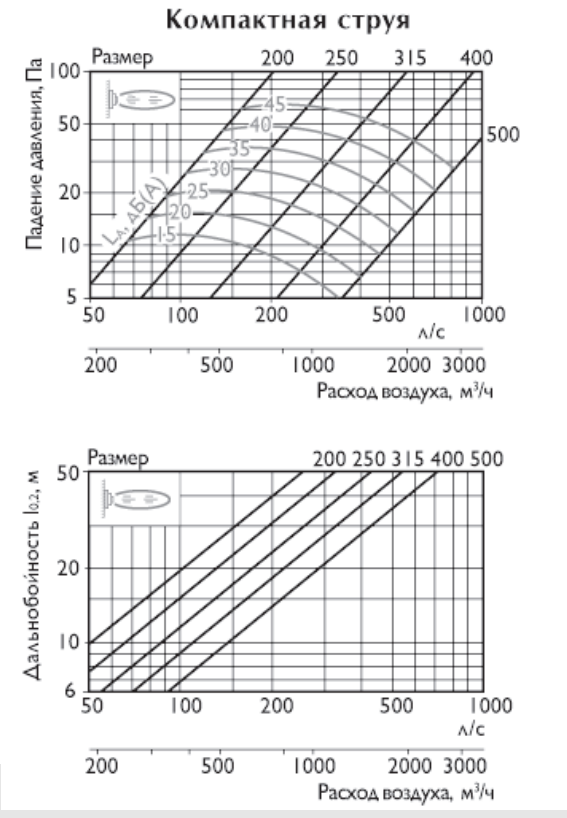
ГРАФИКИ